ECO FLOWATCH®

Экономичный поршневой насос для отвода конденсата для кондиционеров мощностью до 10 кВт.

Позиция: DE05LCC190

ЭКО

ПАСПОРТ №8912

Дата изготовления: 07.08.2023
Дата продажи: 12.11.2023

ГОСТ 31839-2012

Количество в поставке: 60 шт.

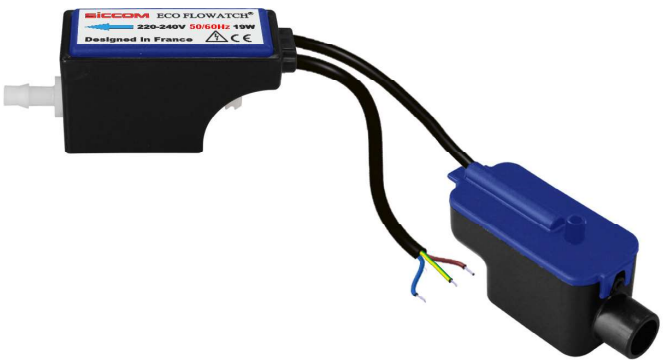

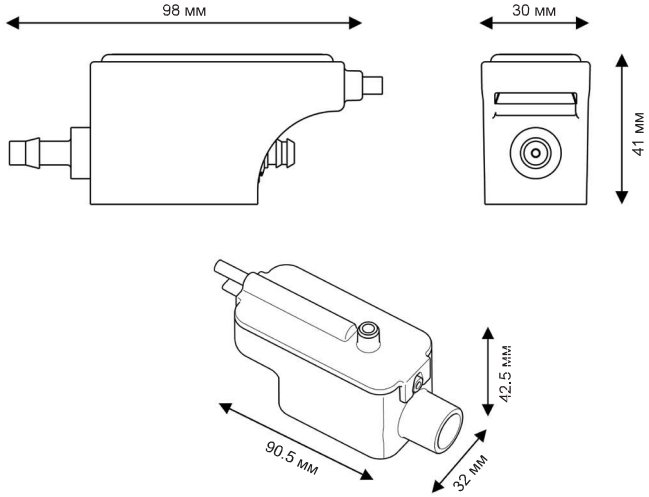

Диаметр трубок
Всасывающая : 6/9 мм - не входит в комплект
Нагнетательная : 6/9 мм - не входит в комплект

ХАРАКТЕРИСТИКИ

Макс. производительность	**13.2 л/ч**
Макс. высота всасывания	**1.5 м**
Макс. высота нагнетания	**10 м**
Мощность	**19Вт**
Напряжение	**220-240В 50/60Гц**
Аварийная схема*	**без аварийной схемы**
Уровень шума	
Пылевлагозащита	**IP20**
Термозащита (защита от перегрева)	**Да**
Относительная продолжительность работы в процентах**	**100%**
Длина кабеля питания	**1.5 м**
Габариты	**98 x 30 x 41 мм / 90 x 32 x 42 мм**
Сертификаты	**CE, EAC**

* Возможно добавление аварийной схемы
** При необходимости, насос может работать постоянно

ПРЕИМУЩЕСТВА МОДЕЛИ

Съемный ВОДОНЕПРОНИЦАЕМЫЙ резервуар

Съемный резервуар обеспечивает простоту обслуживания. Теперь резервуар снабжен швом для водонепроницаемости!

Встроенный фильтр

Встроенный в резервуар пластиковый фильтр препятствует проникновению в насос крупных частиц.

Аксессуары в комплекте

Все комплектующие, необходимые для установки, входят в комплект поставки.

Компактный размер

Насос и датчик уровня отличаются компактным размером и простотой установки.

КОМПЛЕКТ

Насос - Блок датчика уровня - Фиксирующая «липучка» для установки датчика - Впускная трубка - 3 хомута

ОБЩЕСТВО С ОГРАНИЧЕННОЙ ОТВЕТСТВЕННОСТЬЮ «Мир Технологий» КПП 772701001 ОГРН 1137746469096 ИНН 7727346710 Москва

М.П.